STROP. NAD ČERP. JÍMKOU - BOURÁNÍ, DEMONTÁŽE

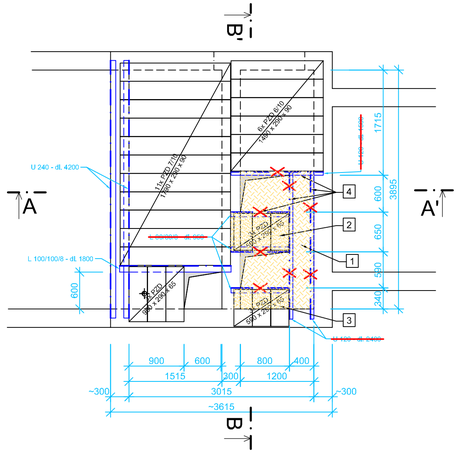

OCEL KONSTR. PRO VSTUPY DO ČERP. JÍMKY - NÁVRH

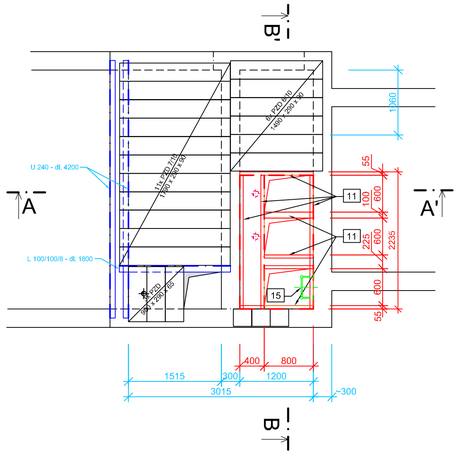

OCEL. ZAKRYTÍ NAD ČERP. JÍMKOU

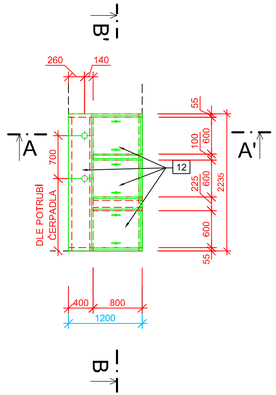

ŘEZ A - A'

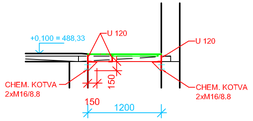

ŘEZ B - B'

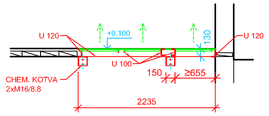

1 DEMONTÁŽ OCEL. ZAKRYTÍ ČERP. JÍMKY - 1,9 m²

2 VYBOURÁNÍ STROPNÍ KONSTRUKCE - 0,6 m²

3 UBOURÁNÍ STROPNÍ KONSTRUKCE - 0,3 m²

4 VYBOURÁNÍ STÁV. OCEL KONSTRUKCE: 2x U 120 - dl. 2400
1x U 120 - dl. 1500
3x L80/80/8 - dl. 950

5 VYBOURÁNÍ STÁV. JEŘÁB. NOSNÍKU - I 140 - dl. 4200

6 VYBOURÁNÍ ODVĚTRÁVACÍCH PROSTUPŮ - 3x Ø 100, 1x Ø 250
(TĚSNĚ POD ÚROVNÍ ZTUŽ. VĚNCE)
OSAZENÍ VENTIL. MŘÍŽKY - VNĚJŠÍ STRANA:
KOVOVÁ NEREZ (HLINÍK) MŘÍŽKA S RÁMEČKEM A SÍŤOVINOU,
150 x 150 mm - 3 ks, 300 x 300 mm - 1 ks
OSAZENÍ VENTIL. MŘÍŽKY - VNITŘNÍ STRANA:
PLASTOVÁ MŘÍŽKA 150 x 150 mm - 3 ks, , 300 x 300 mm - 1 ks

7 VYBOURÁNÍ SKLOBET. ZASKLENÍ VČ. VSAZENÝCH KOV. OKEN - 4,0 m²
ZAZDĚNÍ OKEN OTVORŮ - PÓROBETON. TVÁRNICE TL. 0,3 m

8 VYBOURÁNÍ KAPES PRO OSAZENÍ OCEL. KONSTR. ČERPADEL - 170x150x200 - 3 ks
ZEDNIC. ZAČIŠTĚNÍ

9 VYBETONOVÁNÍ ZÁKLADU POD ČERPADLA:BETON - C 30/37, XC3, XA2
1250x600x(200+100) - 1 ks

10 OCEL. KONSTRUKCE ZÁKLADU ČERPADEL - viz. výkr. D.1.2.2

11 NOVÁ OCEL. NOSNÁ KONSTRUKCE PRO ZAKRYTÍ ČERPACÍ JÍMKY: - svařovaná, žár. pozinkovaná, spojovací materiál - nerez

3x U 120 - dl. 2180	CELK. DÉLKA: 6,54 m	HMOTNOST: 89,6 kg
2x U 120 - dl. 1200	CELK. DÉLKA: 2,40 m	HMOTNOST: 32,2 kg
3x U 100 - dl. 800	CELK. DÉLKA: 2,40 m	HMOTNOST: 12,6 kg
4x PODPORA - plech tl. 8 mm		HMOTNOST: 17,1 kg
OSTAT. MATERIÁL + PROŘEZ 5%		HMOTNOST: 7,6 kg
	CELK. HMOTNOST:	159,1 kg

12 NOVÁ OCEL. ZAKRYTÍ ČERPACÍ JÍMKY:

PLECH LÍSTKOVÝ, EN 10363, TL. 6 mm	CELK. PLOCHA: 2,57 m²	HMOTNOST: 126,1 kg
L 30/30/4	CELK. DÉLKA: 8,40 m	HMOTNOST: 15,0 kg
PÁSK. ŽELEZO 30/6	CELK. DÉLKA: 3,89 m	HMOTNOST: 5,5 kg
MADLO Ø12, dl. 0,38 m, 6 ks	CELK. DÉLKA: 2,28 m	HMOTNOST: 2,0 kg
OSTAT. MATERIÁL + PROŘEZ 10%		HMOTNOST: 14,9 kg
	CELK. HMOTNOST:	163,5 kg

13 OSAZENÍ JEŘÁB. NOSNÍKŮ - 2x I 160 - viz. výkr. D.1.2.3

14 VÝMĚNA VSTUPNÍCH DVEŘÍ - PLASTOVÉ VCHODOVÉ DVEŘE DVOUKŘÍDLOVÉ
DO STÁV OCEL. ZÁRUBNÍ, PĚTIKOMOROVÝ PROFIL, SOUČINITEL PROSTUPU
TEPLA PROFILEM Uf=1,2 W/m²K, BARVA: UPŘESNÍ INVESTOR V PRŮBĚHU
VÝSTAVBY

15 NEREZOVÝ ŽEBŘÍK VČ. NEREZ.KOTVÍCÍHO MATERIÁLU (CHEM.KOTEV) A SPOJOVACÍCH
PRVKŮ, S VÝSUVNÝM MADLEM
- ŠÍŘKA 300 mm, ŠTĚŘINY 2x ø42,4/3 - DÉLKA 2650 mm, POČET PŘÍČLÍ - 9, VZD. 300 mm - ø20/2,5 mm, VČ. ÚCHYTŮ, HMOŽDINEK, ŠROUBŮ
DLE ČSN 75 0748, MATERIÁL: 1.4301
HMOTNOST CELKEM: ~28,0 kg

16 VNITŘNÍ PROSTORY OBJEKTU STROJOVNY BUDOU VYBÍLENY - 35,6 m²
PODLAHA - VYSPRAVENÍ V MÍSTECH PORUCH A PROVEDENÍ NÁTĚRU
V PROTISKLUZOVÉ ÚPRAVĚ - ~ 6,4 m².

17 FASÁDA:
PERLINKA + STĚRKA (MIMO DŘÍVE PROVEDENOU STĚNY VSTUPU DO OBJ.) - ~36 m²
CELÝ OBJEKT VODY BUDE OPATŘEN NOVÝM SJEDNOCUJÍCÍM FASÁDNÍM
NÁTĚREM - ~ 45 m² BARVA: UPŘESNÍ INVESTOR V PRŮBĚHU VÝSTAVBY

18 PROVEDENÍ PROSTUPU VE STĚNĚ MEZI OK 1, OK 2 - 300 x 300 mm, ZEDNIC. ZAČIŠTĚNÍ

19 SANACE ČÁSTI BETON PLOCH - rozsah viz. D.1.1.1 - Technická zpráva

VÝŠK. SYSTÉM: Bpv

INDEX ZMĚNY	POPIS ZMĚNY	DATUM	PROVEDL	PODPIS

Vodohospodářský podnik a.s.
Pražská 87/14
301 00 Plzeň
+420 377 201 630
http://www.vhp.cz
vhp@vhp.cz

INVESTOR: VODOHOSPODÁŘSKÉ SDRUŽENÍ OBCÍ ZÁPADNÍCH ČECH

ZPRACOVAL:	Ing.Hála
PROJEKTANT:	Ing.Hála
HLAVNÍ INŽENÝR PROJEKTU:	Ing.Hála

AKCE:
LOM U TACHOVA, BÍLETÍN, VILÉMOV - ODKANALIZOVÁNÍ NA ČOV TACHOV

ČÍSLO ZAKÁZKY:	2113
DATUM:	08/2022
POČET LISTŮ:	4 /A4
MĚŘÍTKO:	1 : 50
STUPEŇ:	DÚR+DSP

NÁZEV VÝKRESU:
SO 01 LOM U TACHOVA - REKONSTRUKCE ČSOV
ČSOV - PŮDORYS, ŘEZY - ÚPRAVY STROPU NAD ČERPACÍ JÍMKOU

ČÍSLO VÝKRESU: D.1.1.4

VÝKRES JE DUŠEVNÍM MAJETKEM VP a.s. NESMÍ BÝT POUŽIT A KOPÍROVÁN TŘETÍ OSOBOU, JÍ PŘEDÁN ČI JINAK S NÍM NAKLÁDÁNO BEZ PÍSEMNÉHO POVOLENÍ VP a.s.